Ջերմային հանգույցի գազամատակարարման հատակագիծ
Մ 1:50

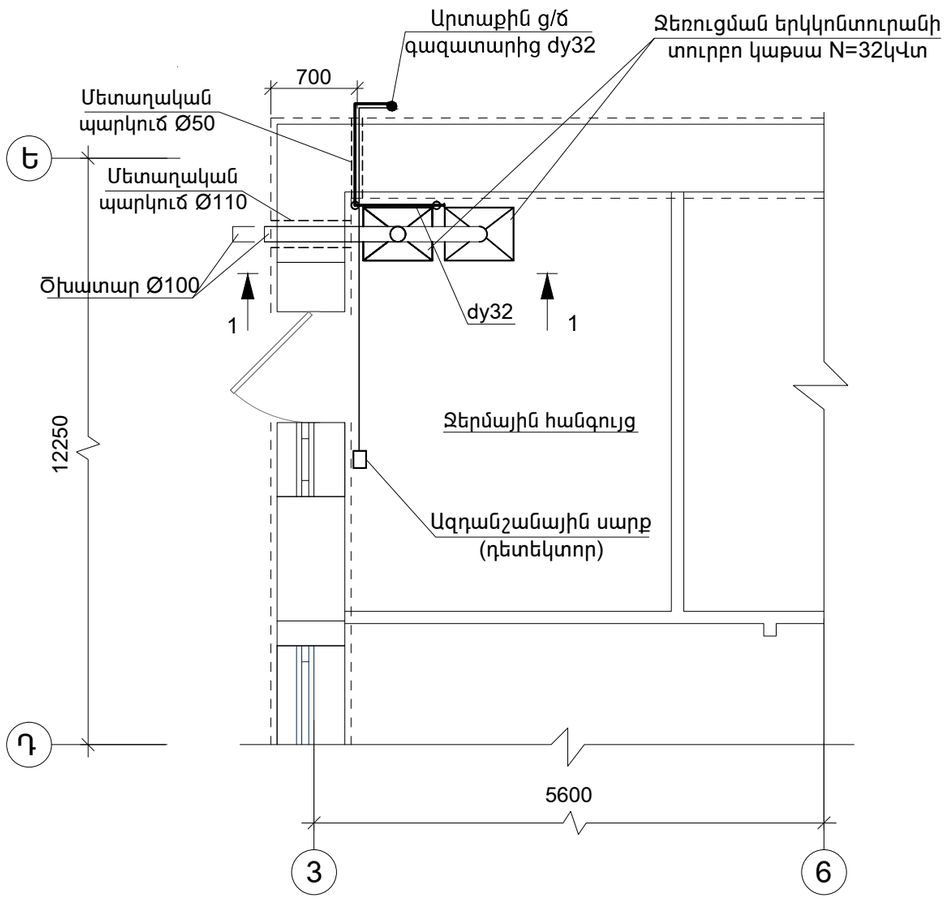

Կտրվածք 1-1
Մ 1:50

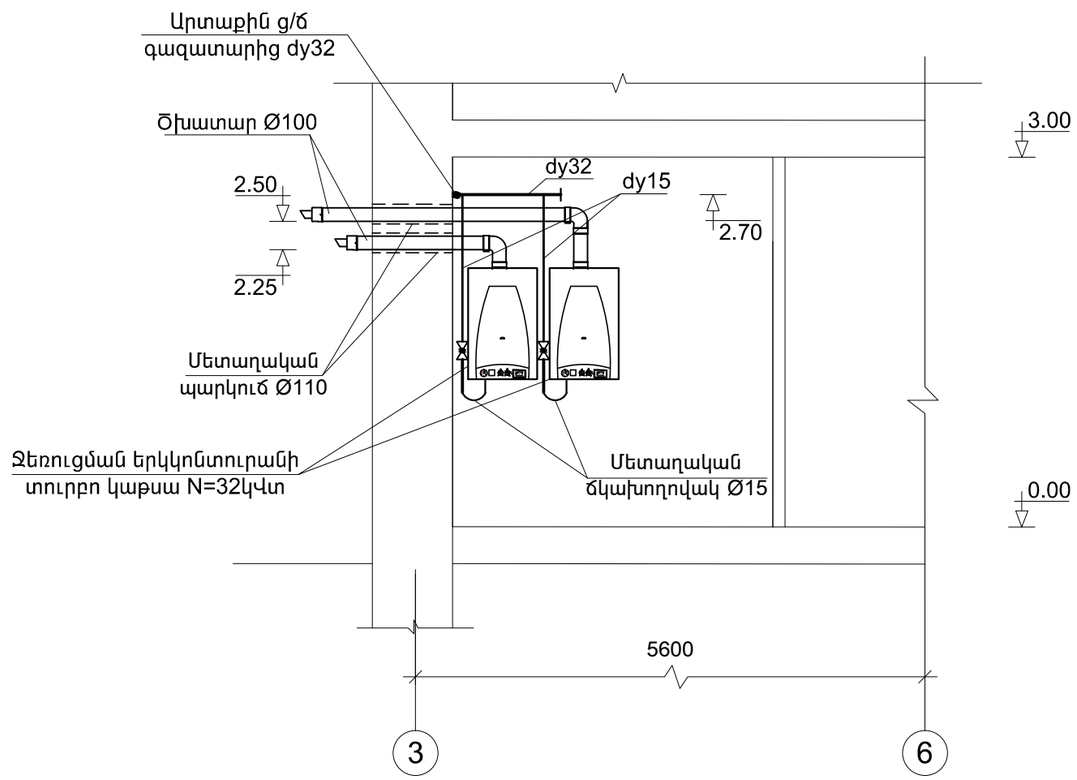

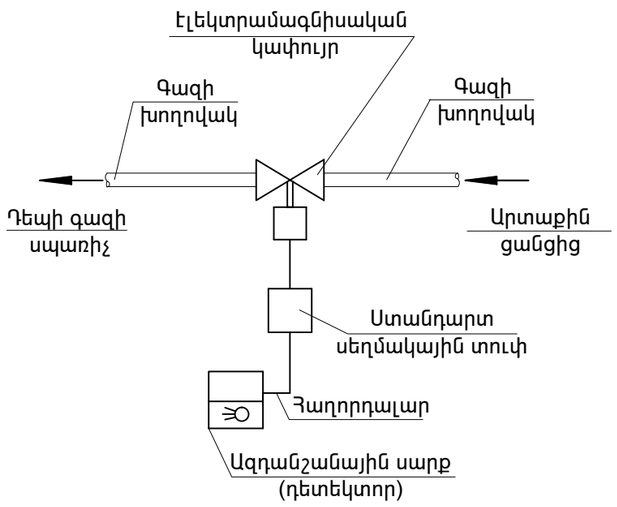

Ծրագրի առաջադրանք՝ TGQ-01				Գեղարքունիքի մարզի Ծակքար գյուղի մանկապարտեզի վերակառուցում			
				Գազամատակարարման ներքին ցանց	ՓՈՒԼ	ԹԵՐԹ	ԹԵՐԹԵՐ
					ԱՆ	Գ-2	2
Նախագծ.	Հ. Ղուկասյան			Ջերմային հանգույցի հատակագիծ, կտրվածք 1-1	ԻՆԺԻՆԵՐԻՆԳ ԷՎՐՈՍ ՍՊԸ	ENGINEERING EVROS LLC	
Պաշտոն	Ազգանուն	Ստորագր.					